scheda tecnica - data sheet

modello: model:	**NEWTON SLIM 230V**
codice: code:	**6464**
design:	**U.T. Egoluce**
anno - year:	**2019**
tipologia: tipology:	**faretto orientabile per binario 230V** **adjustable spotlight for track 230V**
materiali: materials:	**corpo in alluminio** **aluminum body**
luce: light:	**diretta** **direct**
sorgente luminosa: light sources:	

LED code	optic degree			LED color
/XW	**/35**	**/48**	**/63**	8,9W 17,8V 500mA 1244lm CRI>80 2700K
/XW/ST	vetro satinato - satin glass			8,9W 17,8V 500mA 1244lm CRI>80 2700K
/WW	**/35**	**/48**	**/63**	8,9W 17,8V 500mA 1303lm CRI>80 3000K
/WW/ST	vetro satinato - satin glass			8,9W 17,8V 500mA 1303lm CRI>80 3000K
/W	**/35**	**/48**	**/63**	8,9W 17,8V 500mA 1353lm CRI>80 4000K
/WW/ST	vetro satinato - satin glass			8,9W 17,8V 500mA 1353lm CRI>80 4000K

grado IP - IP grade:	**20**
peso netto - net weight:	**0,50 Kg**
finiture - finishes:	**.01 bianco** **.01 white** **.02 nero** **.02 black**
Indice di Resa Cromatica: *Color Rendering Index:*	***>80*** **CRI>90 su richiesta** **CRI>90 on request**
marcatura: marking:	CE
simboli costruttivi: symbols:	F

optional:

0265
Diffusore in vetro Pyrex sabbiato
Sand blasted Pyrex glass diffuser

.01 bianco **.01 white**
.02 nero **.02 black**

Dimensioni
Dimensions

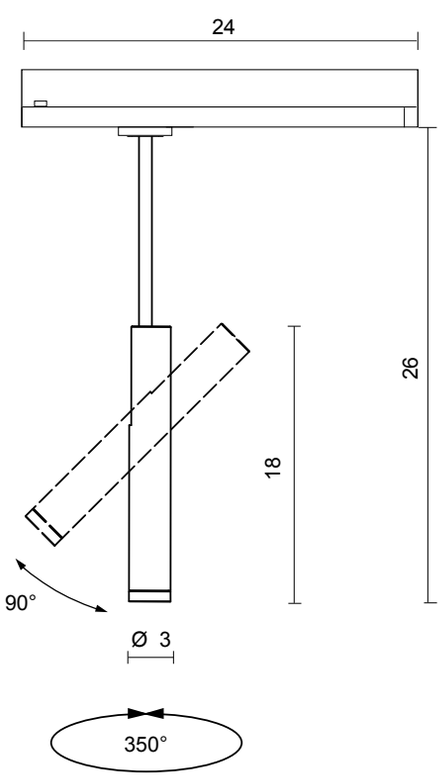

Con adattatore meccanico/elettrico universale per binario multifase 250V
Mechanic/electrical universal adapter suitable for 250V track included

Disponibile a richiesta versione CASAMBI
CASAMBI version available on request

EGOLUCE s.r.l, via I.Newton 12 - 20016 Pero - Milano
telefono +39 02 458796.1 - fax. +39 02 48843619
e-mail: info@egoluce.com - http://www.egoluce.com

La presente scheda tecnica è di proprietà di EGOLUCE srl. Tutti i diritti sono riservati. Le fotografie, le descrizioni degli apparecchi, disegni quotati ed i valori fotometrici menzionati sono a titolo indicativo e non costituiscono alcun impegno per la nostra società che si riserva di apportare, in qualsiasi momento e senza preavviso, tutte le modifiche che riterrà opportune.